V9	NOTRANJA VRATA	OBJEKT: DOM KRAJANOV SKRILJE		POZICIJA: JEDILNICA – HODNIK (pritličje)			
	□ enokrilna	MERA:		ŠTEVILO:	1	LIST št.:	09
	□ dvokrilna	svetla mera (cm)	100/210	■ L	1		
	■ drsna	zidar. mera (cm)	100/205	□ D	0		

MERE VZETI IN PRILAGODITI NA OBJEKTU!

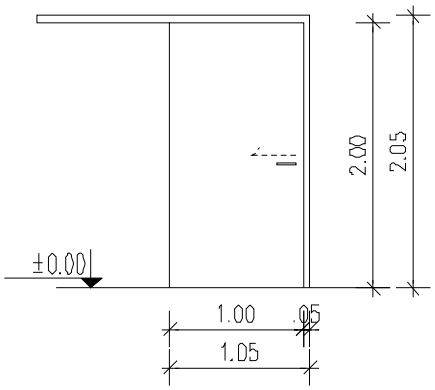

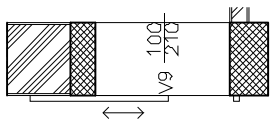

OPOMBE :

VGRADITEV:	■ OB obstoječ zid	KONSTRUKCIJA KRILA:	□ kovinski okvir	DODATNA OPREMA VRATNEGA KRILA:	□ zračnik
	□ beton cm		□ Fe vratni okvir (kot Jansen)		□ prirezano vratno krilo
	□ kovinski sendvič 10 cm		□ Alu vratni okvir (kot Metalglas)		□ spust. metlica – sp.r.vrat
PODBOJ VGRADNJA:	□ mokromontažni		■ lesena panelna konstrukcija		□ znak za sanitarije
	■ suhomontažni		□ lesena satovna konstrukcija	KOVINSKA ZAŠČITA ROBOV:	□ ob strani
	□ suhomontažni za mavčno steno		□ negor		□ spodaj
			□ plastični okvir s kovin. vložki	KLJUKA:	■ Alu standardna □ plastična
PODBOJ:	□ Fe □ RF □ ALU		□ protivlomna		□ inox po izboru □ medenina
	■ les	OBDELAVA KRILA:	□ INOX pločevina (razl.obdel.)		□ poničnа kljuka
	□ kovinski požarni EI30		□ Fe pločevina – pocinkana		□ poničnа letev
PRAG:	□ DA ■ NE		□ Fe pločevina – gundrana, akrilna barvana		□ gumb – zunaj
PRIPIRA:	□ DA ■ NE			KLJUČAVNICA:	□ dozična □ wc zatič
POŽAR:	□ EI30 □ EI60 □ EI90		□ Alu pločevina – prašno barvana		□ brez zaklepanja
POLNILO STEKLO:	□ steklo prozorno		□ Alu pločevina – eloksirana		■ cilindrična
	□ steklo peskano		■ furnir	KLJUČAVNICA CILINDRIČNA VEZANA NA ELEKTRIKO	□ biometrija
	□ požarno varnostno steklo		□ laminat, B1		□ sistem varovanja
	□ izolativno steklo		□ brazdano		□ požarna centralna
	□ varnostna		□ ravno rezano		□ na domofon, videofon
	□ žično	AKUSTIČNA ZAŠČ.	□ R'wmin = 27 dB	KLJUČ:	■ navaden □ sistemski ključ
TESNILO:	■ barva: ista kot podboj	ODBOJNIK:	□ stenski ■ talni	ZAPIRALO:	□ zgoraj □ spodaj
	□ v podboju, težko gorljiva	OKOVJE:	□ standardna □ poničnа		□ nad kljuko
	□ v pragu		■ okovje za drsna vrata		□ samozapirala
	□ silikonska	NASADILO:	□ standardno nasadilo		□ talno samozapirala
	□ penasta guma		■ trajna nasadila		□ zapir.z zaparedjem zapiranja
	□ prirezano tesnilo (45 °)		□ skrita nasadila	TOPLOTNA IZOLAC.:	□ DA ■ NE

POSEBNOSTI: